11301-TG(TA) *Transmissor Inteligente de Pressão Manométrica / Absoluta*

↗ GERAL

11301-TG(TA) é um transmissor digital de pressão projetado para aplicações industriais de medição de pressão.

O 11301-TG(TA) oferece configurações para pressão manométrica, pressão absoluta e vácuo, incluindo soluções integradas para aplicações industriais.



↗ CARACTERÍSTICAS

- ❑ Tempo de atualização da corrente de saída em 90 ms
- ❑ Desempenho aprimorado, maior precisão e estabilidade superior
- ❑ Estabilidade de 0,2% por dois anos
- ❑ Exatidão de 0,1%
- ❑ Configuração de parâmetros diretamente pelo teclado
- ❑ Saída de 4–20 mA com comunicação digital HART integrada
- ❑ Calibração automática de zero por botão (press-button)
- ❑ Invólucro à prova de explosão e resistente às intempéries

↗ ESPECIFICAÇÕES

- Fluido de processo: Líquido, gás ou vapor
- Aplicação: Pressão absoluta, Pressão manométrica, Vácuo
- Faixa de medição:
  - Mínima: 0 – 31 KPa até 0 – 186,8 KPa
  - Máxima: 0 – 3440 KPa até 0 – 20.680 KPa
- Precisão: ± 0,1% do span
- Estabilidade: ± 0,2% do URL por 2 anos
- Temperatura de operação: –25 °C a +95 °C
- Pressão máxima: 25 MPa
- Materiais construtivos:
  - Conexão ao processo: SUS 304 / SUS 316
  - Diafragma: SUS 316L / Tântalo
  - Placa de identificação: Aço inox
  - Invólucro (housing):
    - Liga de alumínio com pintura poliuretano (Padrão)
    - Aço Inox (Opcional)

Proteção e certificações:

- Grau de proteção: IP66 (padrão)
- Segurança intrínseca: Ex ia IIC T6 Ga
- À prova de explosão: Ex d IIC T6 Gb
- Display e interface:
  - 5 dígitos programável com gráfico de barras 0–100%
  - 22 unidades de engenharia padrão configuráveis
  - Possibilidade de unidade especial programável (5 dígitos)
  - 3 teclas internas para programação e ajuste

Sinal de saída e alimentação:

- Saída: 4–20 mA a 2 fios com HART
  Carga (Rohm): (Vdc – 9) × 50
- Fonte de alimentação: 9 a 36 VDC
- Amortecimento (damping): 0 a 32 s
- Tempo de resposta: 200 ms
- Tempo de inicialização: 2 s (com amortecimento mínimo)
- Instalação: Montagem em suporte para tubo de 2”Entrada de cabo: M20 × 1,5 ou 1/2" NPT (fêmea)
- Condições ambientais:
  - Umidade relativa: 0 a 100%
  - Temperatura ambiente: –25 °C a +80 °C
  - Efeito de temperatura: ± 0,18% a ± 0,5% do span por 20 °C
  - Vibração: ± 0,05% do URL por g até 200 Hz em qualquer eixo
- EMI/RFI:
  - Conforme SAMA PMC 33.1 (20 a 1000 MHz, até 30 V/m)
- Conexão ao processo (padrões disponíveis):
  - 1/2" – 14 NPT macho
  - 1/2" – 14 NPT fêmea
  - M20 × 1,5G 1/2"
- Dimensões: 103 mm (L) × 166 mm (A) × 126 mm (P)
- Peso aproximado: 1,3 kg

↗ FAIXA DE MEDIÇÃO

Código de faixa	Limites de faixa		Tipo do Transmissor	
	Min. Span	Max. Span	Pressão Manométrica	Pressão Absoluta
5	0 ~ 31 KPa	0 ~ 186.8 KPa	◆	◆
	0 ~ 3161 mmH2O	0 ~ 19048 mmH2O		
	0 ~ 310 mbar	0 ~ 1868 mbar		
6	0 ~ 117 KPa	0 ~ 690 KPa	◆	◆
	0 ~ 11930 mmH2O	0 ~ 70360 mmH2O		
	0 ~ 1170 mbar	0 ~ 6900 mbar		
7	0 ~ 345 KPa	0 ~ 2068 KPa	◆	◆
	0 ~ 35.18 mH2O	0 ~ 210.9 mH2O		
	0 ~ 3.45 bar	0 ~ 20.68 bar		
8	0 ~ 1170 KPa	0 ~ 6890 KPa	◆	
	0 ~ 119.3 mH2O	0 ~ 702.6 mH2O		
	0 ~ 11.7 bar	0 ~ 68.9 bar		
9	0 ~ 3450 KPa	0 ~ 20680 KPa	◆	
	0 ~ 35 Kgf/cm²	0 ~ 210 Kgf/cm²		
	0 ~ 34.46 bar	0 ~ 206.8 bar		

↗ CONEXÃO ELÉTRICA

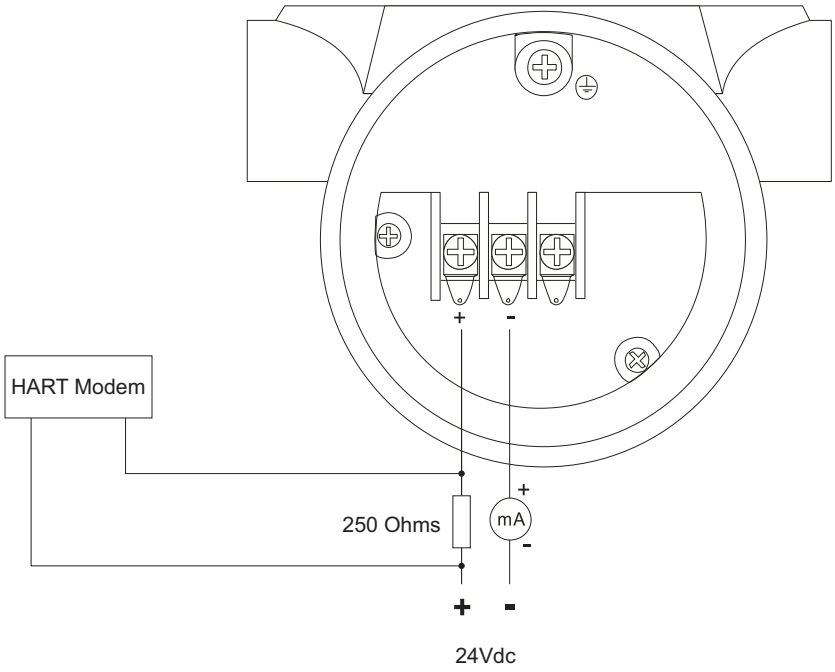

↗ DIMENSÕES (mm)

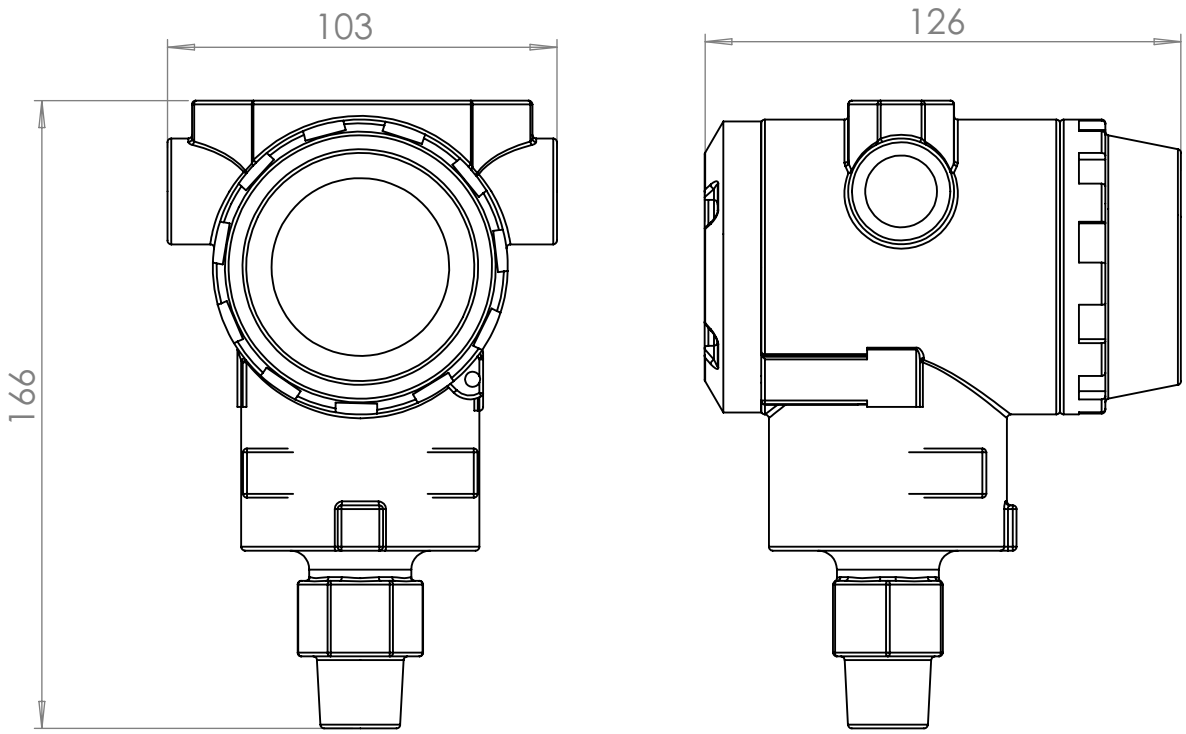

↗ TENSÃO DE ALIMENTAÇÃO x CARGA DO LOOP

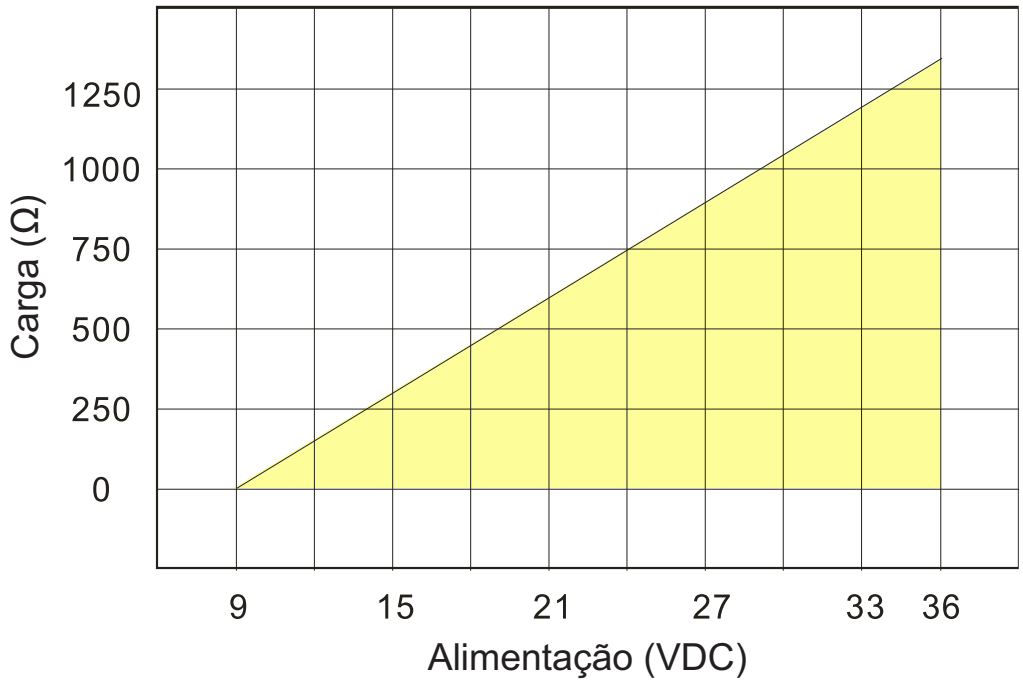

↗ GUIA DE SELEÇÃO DO MODELO

Item	Code	Specification
11301-TG		Transmissor de Pressão Manométrica
11301-TA		Transmissor de Pressão Absoluta
Faixa de Medição	6	0 ~ 690 Kpa
	7	0 ~ 2068 Kpa
	8	0 ~ 6890 Kpa
	9	0 ~ 20680 Kpa
Saída	S	4-20mA + HART
Material do Diafragma	2	Aço Inoxidável 316L
	3	Hastelloy C
	4	Tântalo
Fluído de enchimento	2	Óleo de Silicone
	3	Óleo Fluorínico
Conexão ao Processo	D	1/2" NPT F
	A	M20×1,5
	B	1/2" NPT M
	C	G 1/2"
	M	Personalizado
Entrada do cabo	1	M20 x 1.5
	2	1/2 NPT
Suporte de montagem	B00	None
	B58	Suporte de montagem
Opcional	d	Tipo Intrinsecamente Seguro, à prova de chamas (Ex d IIC T6
	i	Intrinsecamente Seguro (Ex ia IIC T6 Ga)
	M3	Display LCD
	K1	Tratamento desengordurante

A Fertron reserva-se o direito de realizar alterações no projeto e na funcionalidade de qualquer produto sem aviso prévio. A Fertron não se responsabiliza pelo uso ou aplicação inadequados de seus produtos. Nosso logotipo é uma marca registrada da Fertron. HART é uma marca registrada da HART Communication Foundation. © 2024 Fertron. Todos os direitos reservados.

Fertron Automação Industrial Ltda.Av. César Mingossi, 108 • Jardim das Palmeiras, Sertãozinho – SP, Brasil • 14177-000Tel.: +55 (16) 3946-5899 • vendas@fertron.com.br • www.fertron.com.br